CNIARE

CNIARE
7
5
3
4

CNIARE
AMP D.
Amp
Head
AMP C.

CNIARE

Face Composants / Components Side

Remove these areas

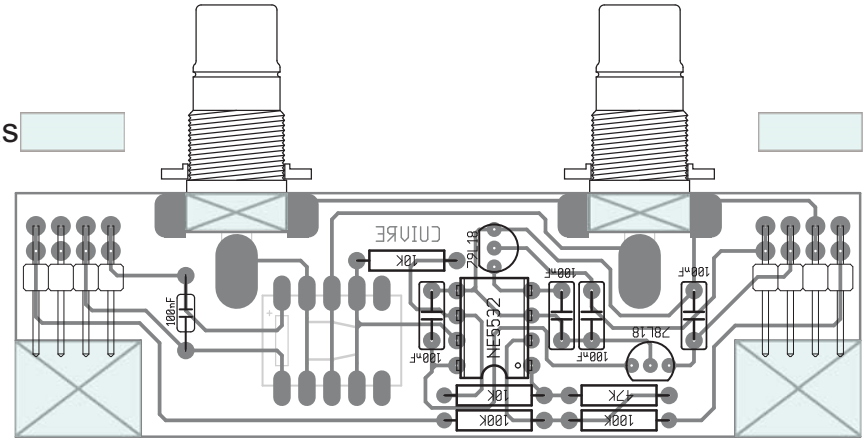

Enlever ces parties

Join the two boards with component leads and stack them

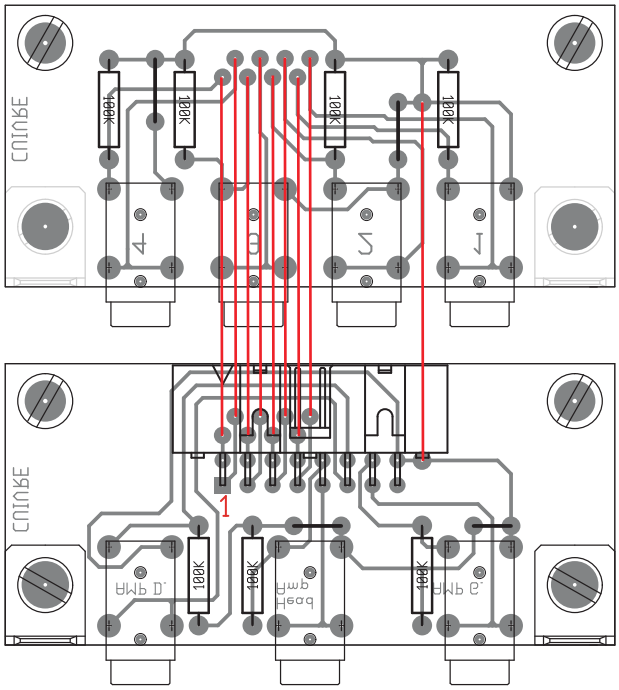

Relier les deux platines avec des queues de composants et les superposer

The two regulators are to be soldered with the metal tab up.

Connectors are sodelered on the opposite side

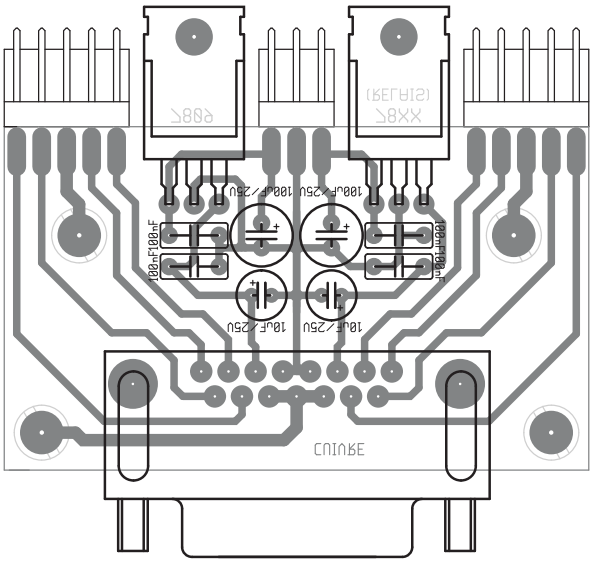

Souder les deux régulateurs semelle métallique vers le haut.

Les connecteurs sont soudés sur l'autre face

Face Cuivre / Copper Side

Only the RCAs and the relay are soldered on the copper side

Seuls les RCA et le relais sont à souder côté cuivre

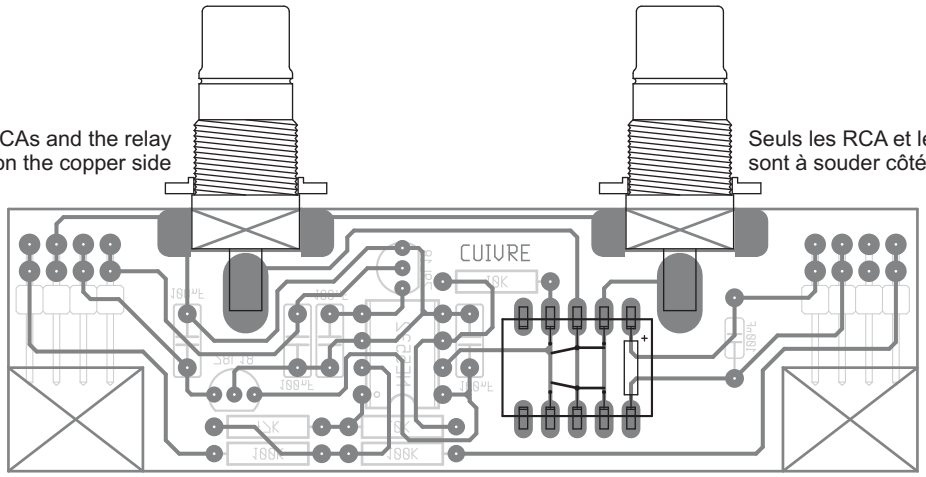

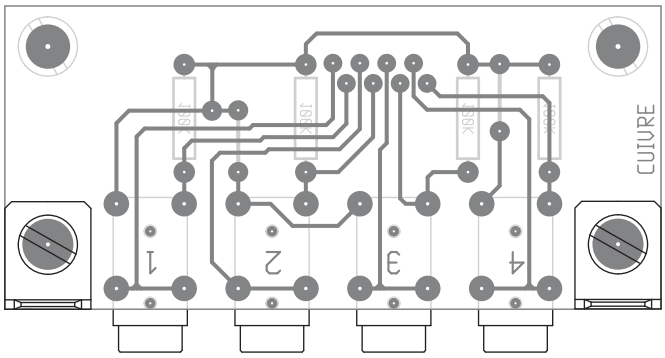

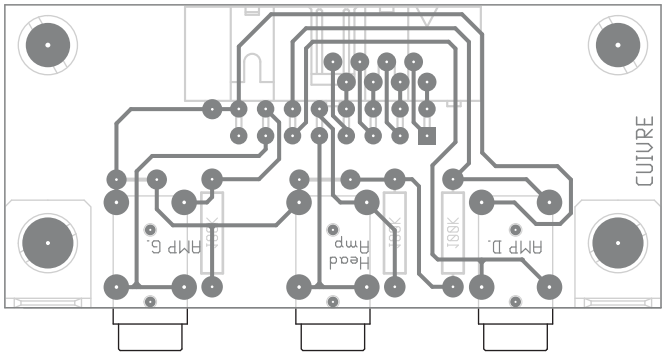

Only the connectors are soldered on the copper side

Seuls les connecteurs sont à souder côté cuivre

Connect to case through metallic standoffs/screws
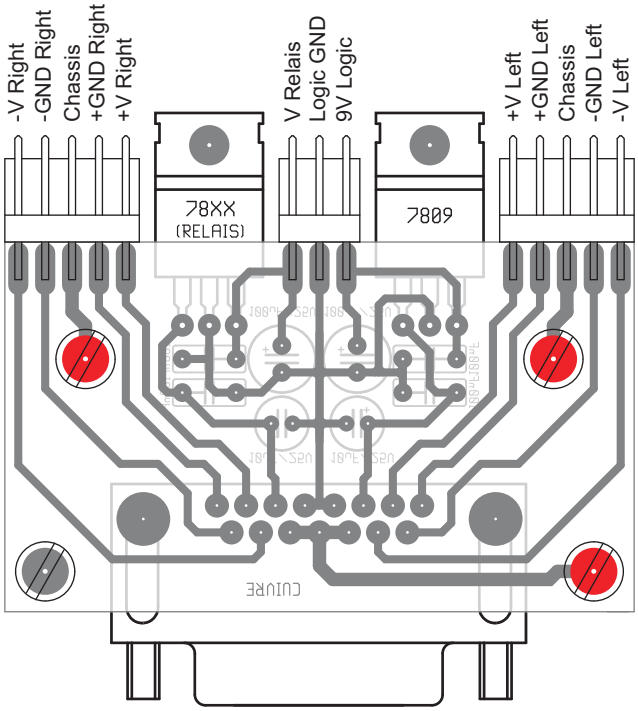
Relier au chassis via des entretoises métalliques